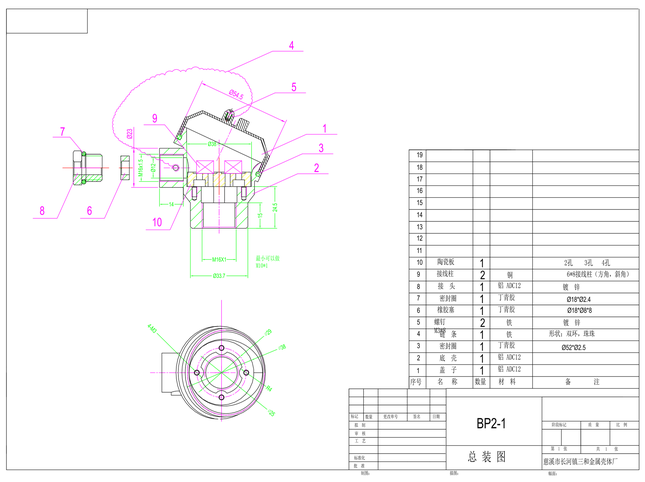
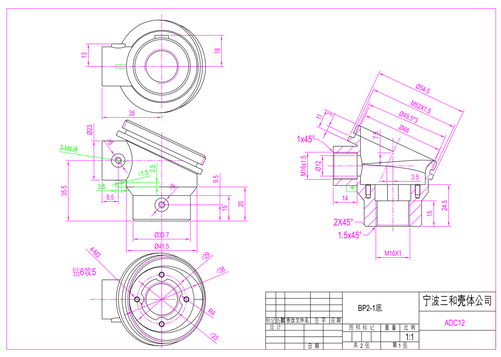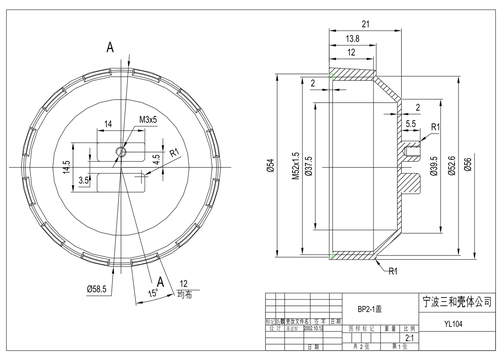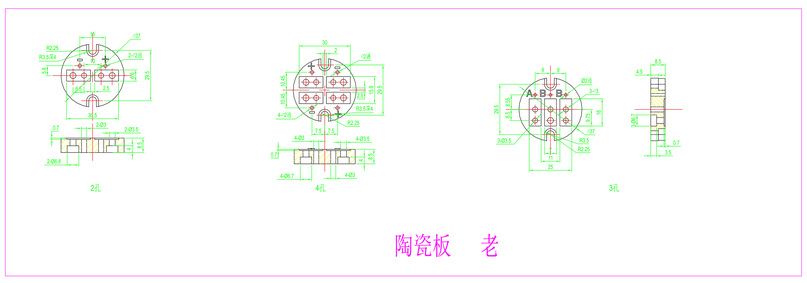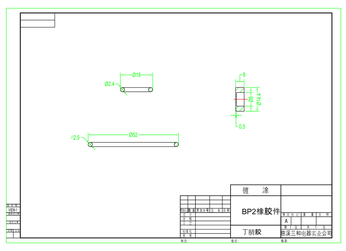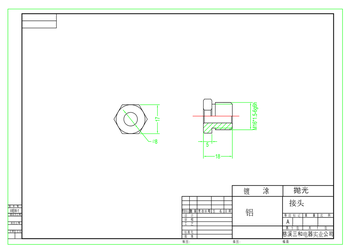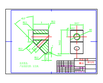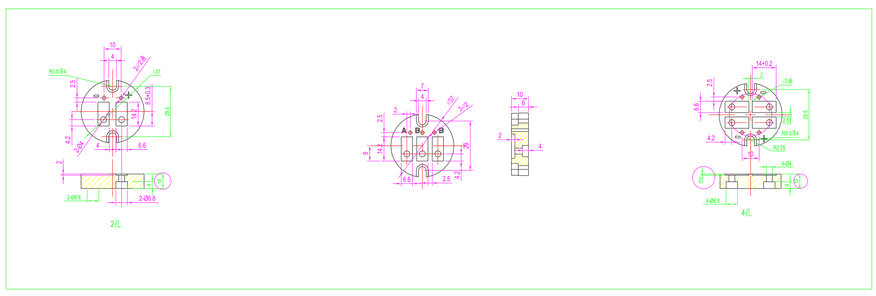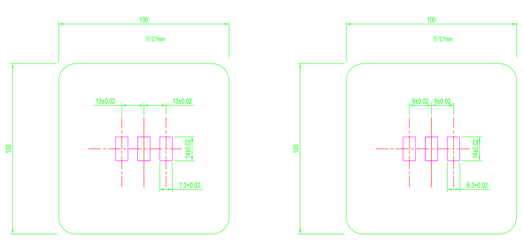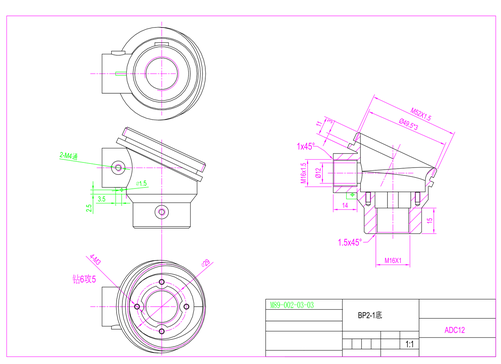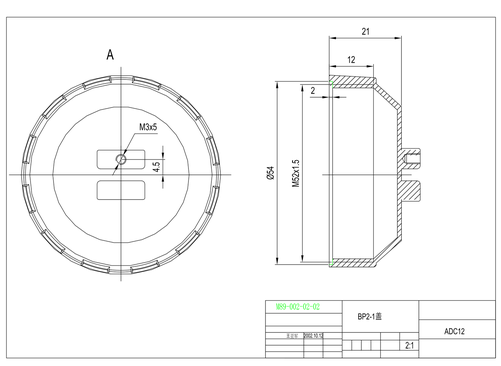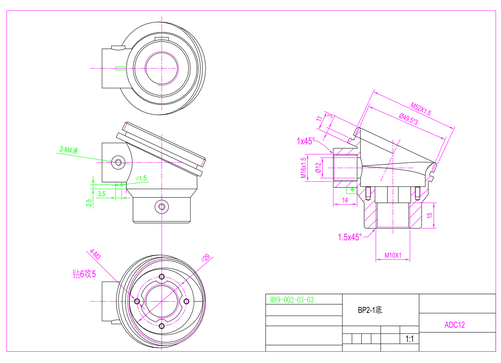
序号	名 称	数量	材 料	备 注
19				
18				
17				
16				
15				
14				
13				
12				
11				
10	陶瓷板	1		2孔、3孔、4孔
9	接线柱	2	铜	Φ4接线柱（方角、斜角）
8	接 头	1	铝 ADC12	镀 锌
7	密封圈	1	丁腈胶	Ø18*Ø2.4
6	橡胶塞	1	丁腈胶	Ø18*Ø8*8
5	螺钉	2	铁	镀 锌
4	弹簧 条	1	铁	形状、应环、直线
3	密封圈	1	丁腈胶	Ø52*Ø2.5
2	底 壳	1	铝 ADC12	
1	盖 子	1	铝 ADC12