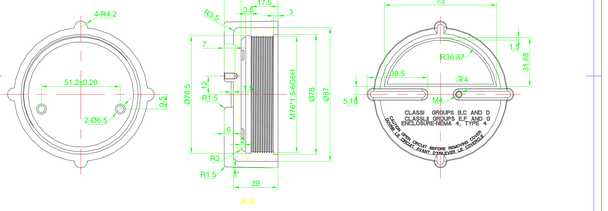

技术要求
1.未注圆角R1.
2所有未注棱边倒角1.5*45°.
3.未注公差按GB/T1804-m.
4.承受1.0MPa无漏无变形.
5.喷塑均匀但各小孔内及孔口以及接地螺纹端面不得喷塑.

版本号	SH-TZ-01				
标记	处数	区	改文件号	签名	年月日
设计		标准化		阶段标记	重量 比例
审核					
工艺		批准		共 张	第 张

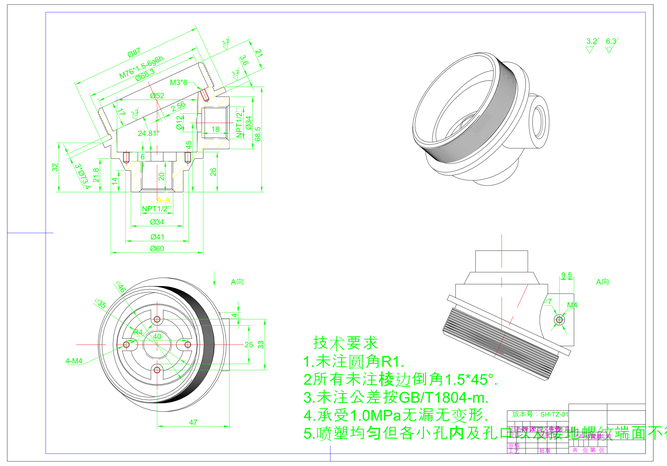

技术要求
1.未注圆角R1.
2所有未注棱边倒角1.5*45°.
3.未注公差按GB/T1804-m.
4.承受1.0MPa无漏无变形.
5.喷塑均匀但各小孔内及孔口以及接地螺纹端面不得喷塑.

版本号	SH-TZ-01				
标记	处数	区	改文件号	签名	年月日
设计		标准化		阶段标记	重量 比例
审核					
工艺		批准		共 张	第 张

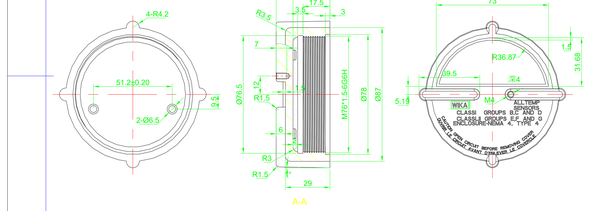

技术要求
1.未注圆角R1.
2所有未注棱边倒角1.5*45°.
3.未注公差按GB/T1804-m.
4.承受1.0MPa无漏无变形.
5.喷塑均匀但各小孔内及孔口以及接地螺纹端面不得喷塑.

版本号	SH-TZ-01				
标记	处数	区	改文件号	签名	年月日
设计		标准化		阶段标记	重量 比例
审核					
工艺		批准		共 张	第 张

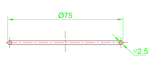

技术要求

1.外表无飞边,无油痕.
2.未注公差按GB/T1804-m.

版本号：	SH-TZ-01				
标记	处数	区	改文件号	签名	年月日
设计		标准化		阶段标记	重量 比例
审核					
工艺		批准		共 张	第 张

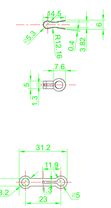

展开图

技术要求

1.外表光滑，毛刺小于0.1.
2.未注公差按GB/T1804-m.

版本号：	SH-TZ-01				
标记	处数	区	改文件号	签名	年月日
设计		标准化		阶段标记	重量 比例
审核					
工艺		批准		共 张	第 张

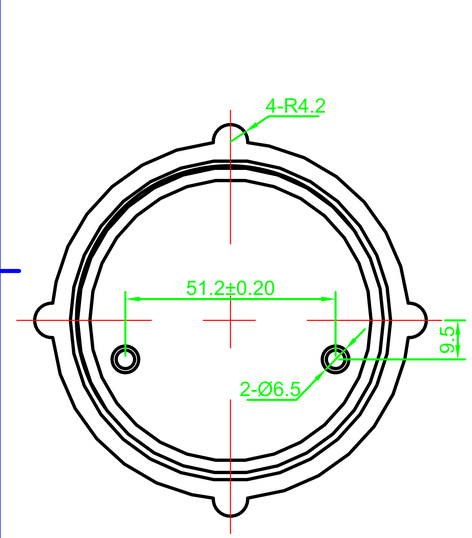

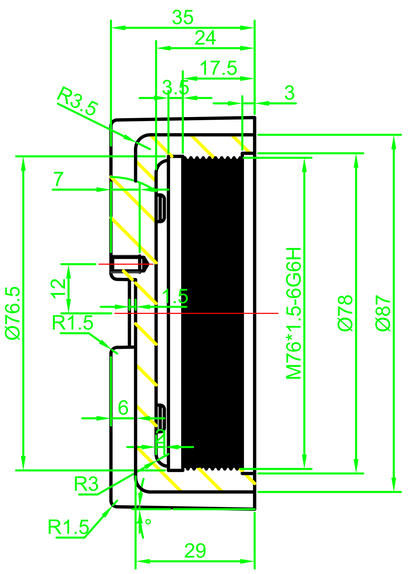

A-A

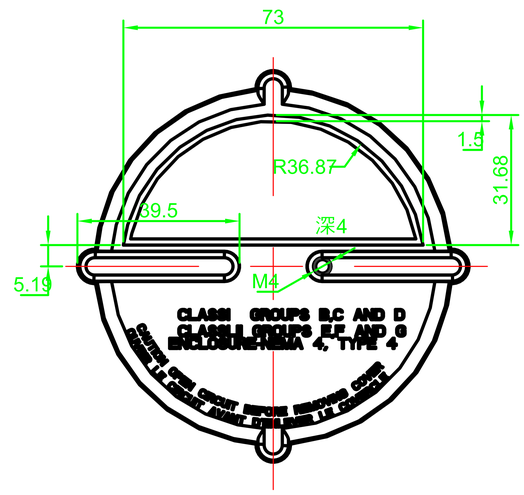

技术要求

1.未注圆角R1.

2所有未注棱边倒角1.5*45°.

3.未注公差按GB/T1804-m.

4.承受1.0MPa无漏无变形.

5.喷塑均匀但各小孔内及孔口以及接地螺纹端面不得喷塑

版本号：SH-TZ-01							
标记	数量	更改文件号	签名	年月日	阶段标记	重量	比例
设计		标准化					
审核							
工艺		批准			共 张	第 张	